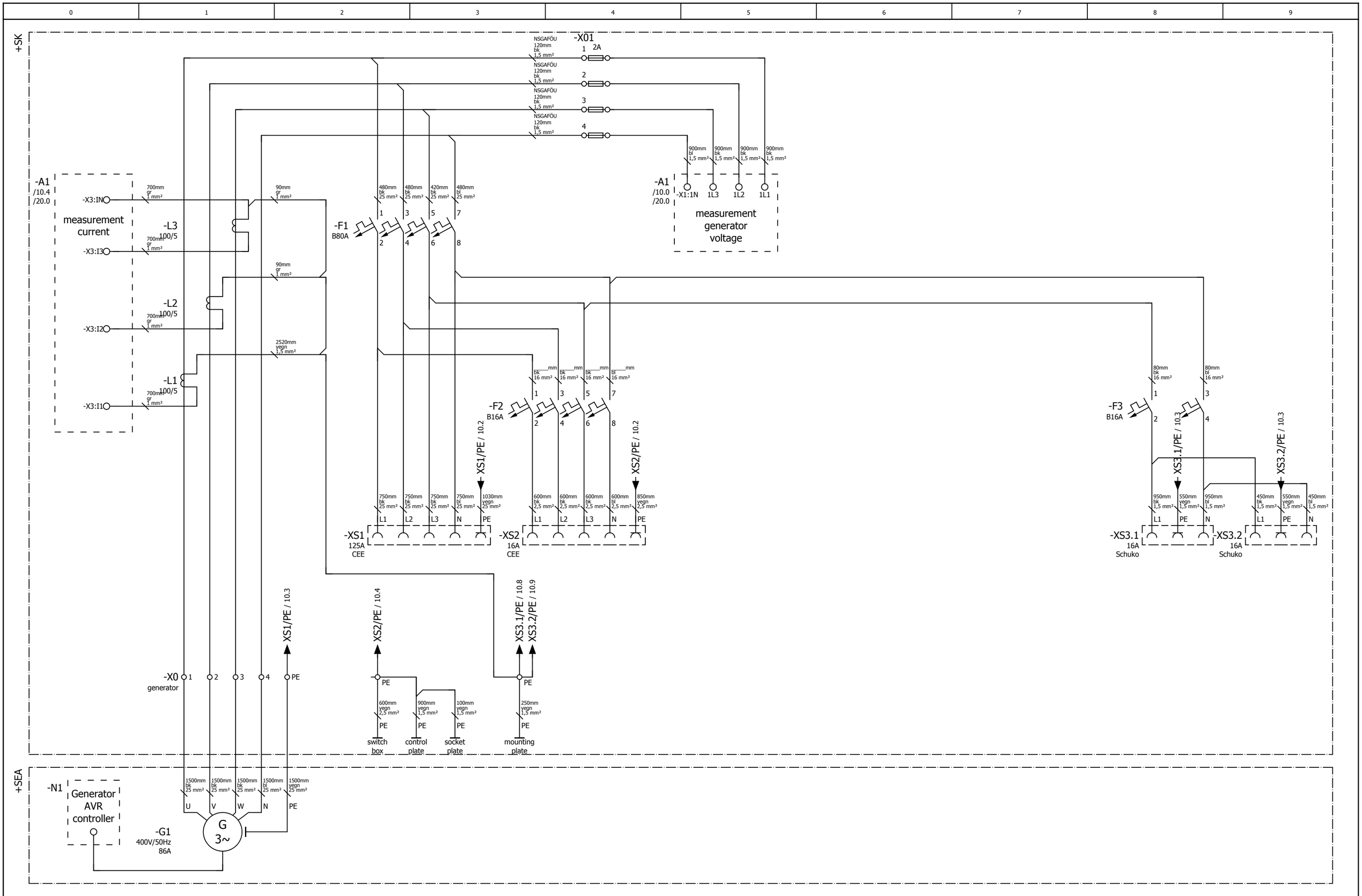

=986806/99

20

			Datum	15.10.2010			power circuit 60010 ED-S/DEDA SS		= 986806_BLC	
			Bearb.	FOERCH					+	
			Gepr		GEKO GENSET SERIE 10				Blatt	10
Änderung	Datum	Name	Urspr		Ersatz von	Ersetzt durch			Blatt	58

Metallwarenfabrik Gemmingen GmbH
www.metallwarenfabrik.com
GEKO EISEMANN

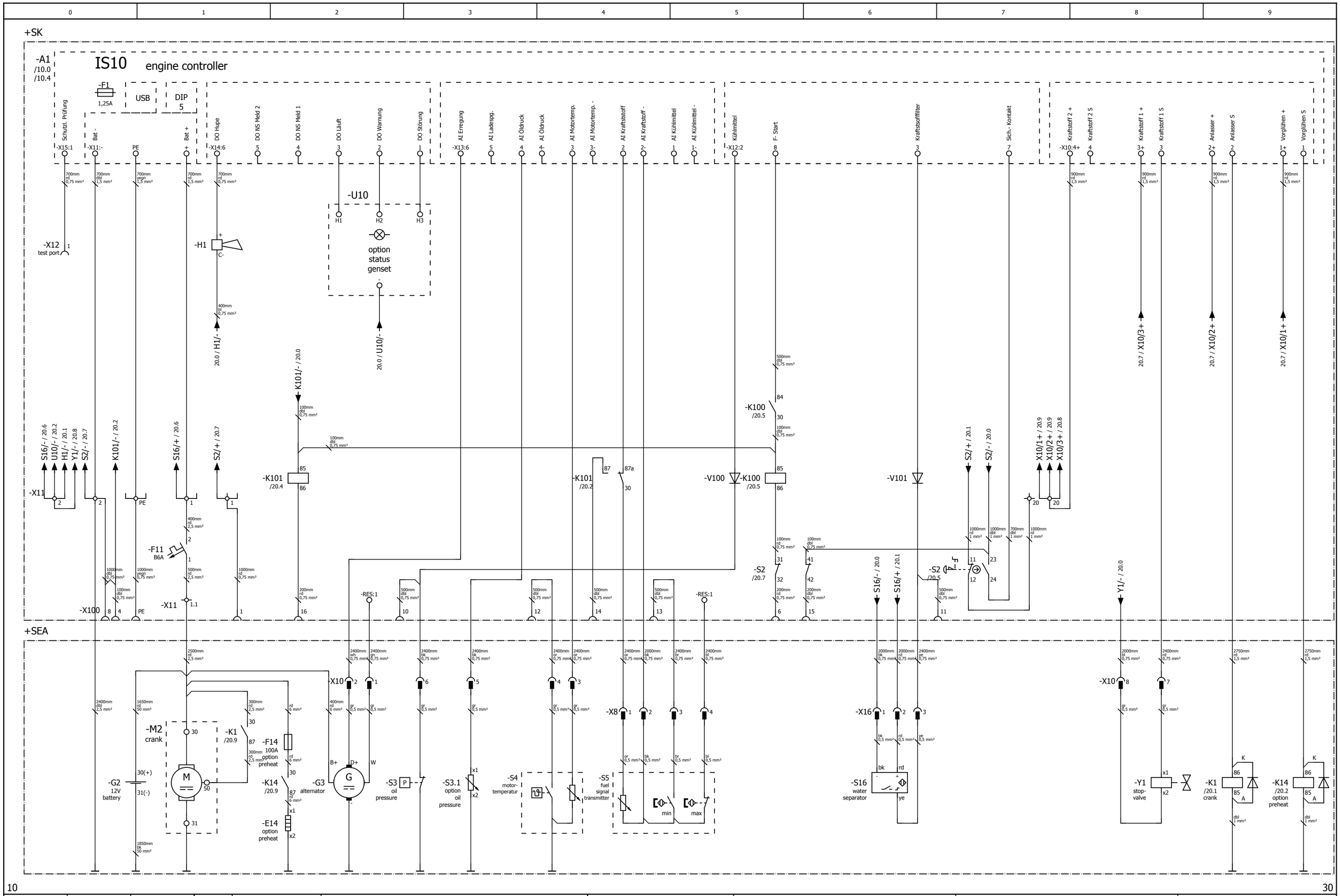

			Datum	15.10.2010		Metallwarenfabrik Gemmingen GmbH www.metallwarenfabrik.com GEKO EISEMANN	control circuit 60010 ED-S/DEDA SS	= 986806_BLC	
			Bearb.	FOERCH				+	
			Gepr		GEKO GENSET SERIE 10				Blatt 20
Änderung	Datum	Name	Urspr		Ersatz von	Ersetzt durch			Blatt 58

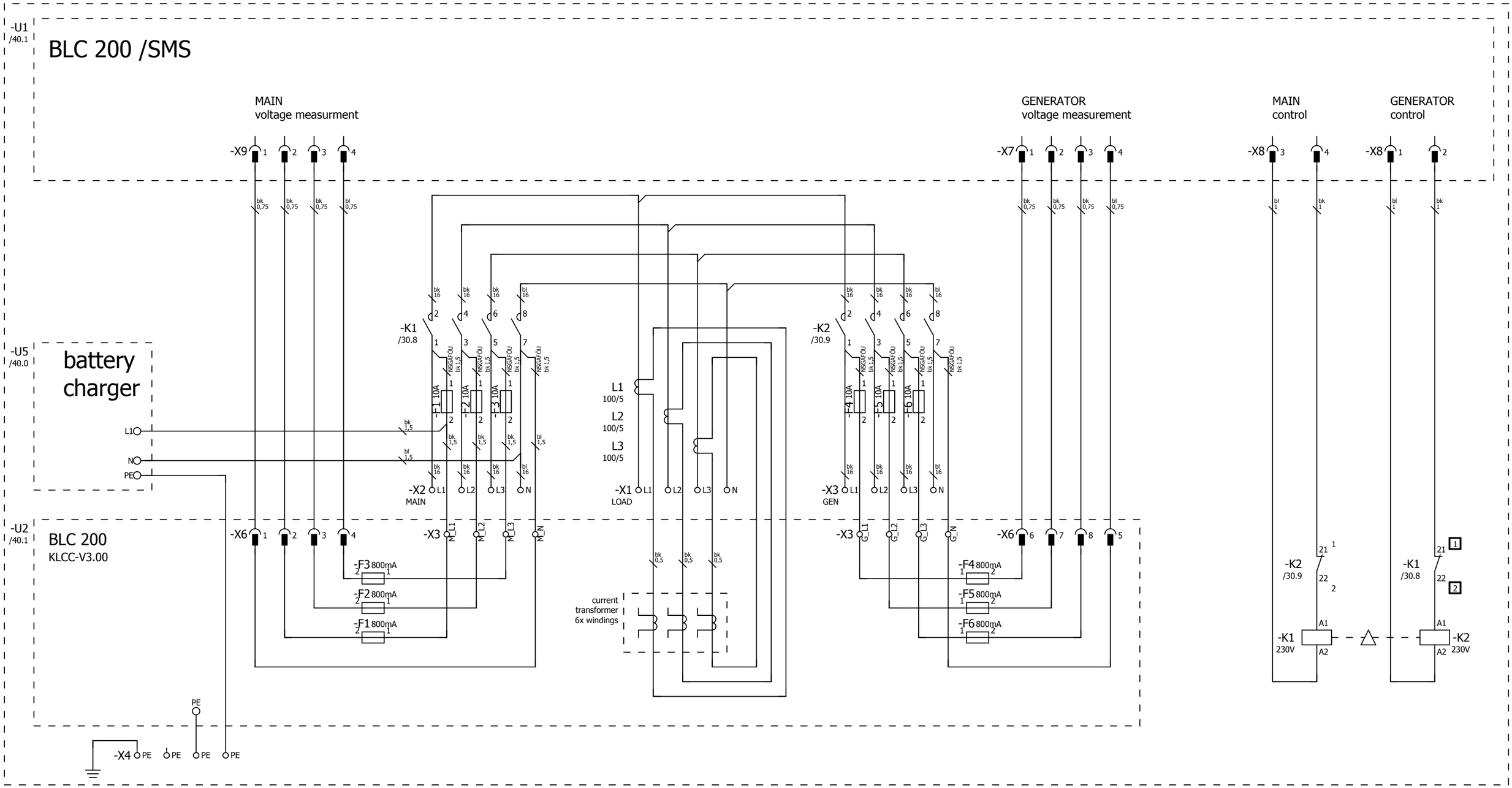

20

40

			Datum	15.10.2010					= 986806_BLC	
			Bearb.	FOERCH					+	
			Gepr		GEKO GENSET SERIE 10					Blatt 30
Änderung	Datum	Name	Urspr		Ersatz von	Ersetzt durch				Blatt 58

Metallwarenfabrik Gemmingen GmbH
www.metallwarenfabrik.com
GEKO EISEMANN

power circuit
BLC200
diesel 3~ 60kVA

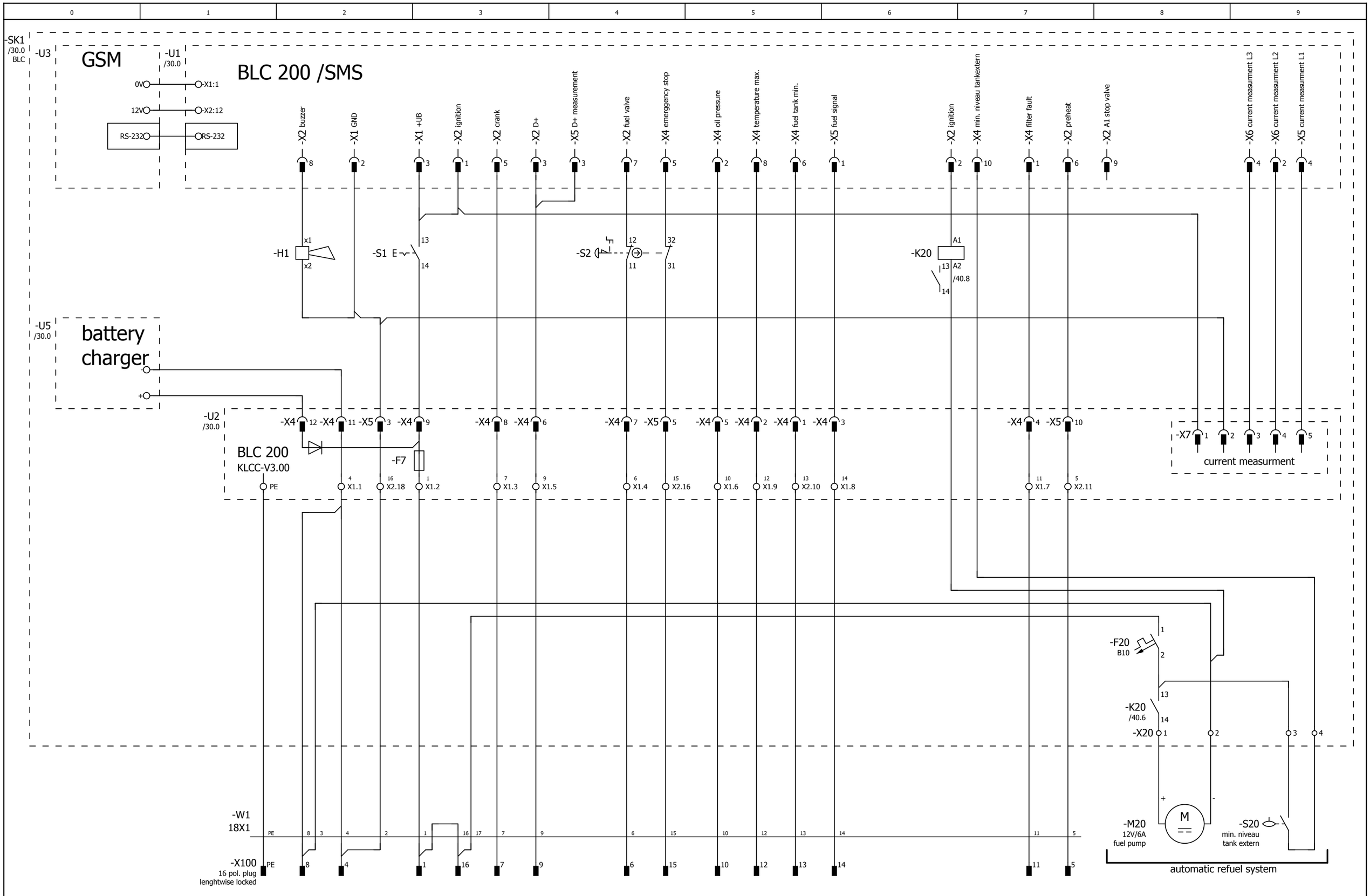

30

99

			Datum	15.10.2010		Metallwarenfabrik Gemmingen GmbH www.metallwarenfabrik.com	control circuit BLC200 diesel 07-100kVA		= 986806_BLC	
			Bearb.	FOERCH					+	
			Gepr		GEKO GENSET SERIE 10	GEKO EISEMANN				Blatt 40
Änderung	Datum	Name	Urspr		Ersatz von	Ersetzt durch				Blatt 58

0	1	2	3	4	5	6	7	8	9

controller S.R.7/2-G

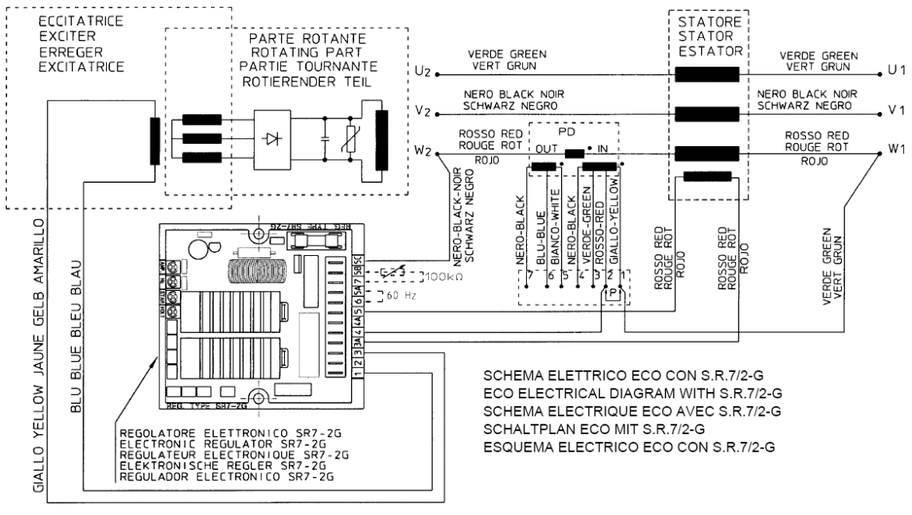

SCHEMA ELETTRICO ECO CON S.R.7/2-G
ECO ELECTRICAL DIAGRAM WITH S.R.7/2-G
SCHEMA ELECTRIQUE ECO AVEC S.R.7/2-G
SCHALTPLAN ECO MIT S.R.7/2-G
ESQUEMA ELECTRICO ECO CON S.R.7/2-G

ABB controller AVR EA63-5H

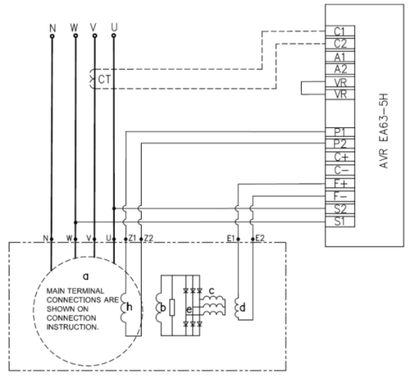

a. MAIN STATOR WINDING
h. AUXILIARY WINDING
b. MAIN ROTOR WINDING
c. EXCITER ROTOR WINDING
d. EXCITER STATOR WINDING
e. ROTATING RECTIFIER
CT. CURRENT TRANSFORMER FOR PARALLEL OPERATION(*/1A)(OPTIONAL)

NOTE: THE NEUTRAL LINE 'N' IS ONLY AVAILABLE FOR STAR CONNECTION.

ABB controller AVR EA63-5

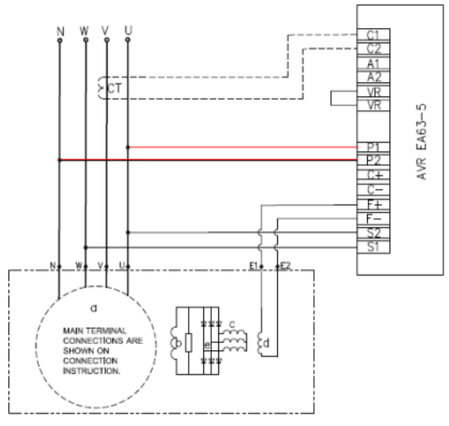

a. MAIN STATOR WINDING
b. MAIN ROTOR WINDING
c. EXCITER ROTOR WINDING
d. EXCITER STATOR WINDING
e. ROTATING RECTIFIER

=986808/10

			Datum	15.10.2010		Metallwarenfabrik Gemmingen GmbH www.metallwarenfabrik.com GEKO EISEMANN	picture	= 986806_BLC	
			Bearb.	FOERCH				+	
			Gepr		GEKO GENSET SERIE 10				Blatt 99
Änderung	Datum	Name	Urspr		Ersatz von	Ersetzt durch			Blatt 58